WRK13

VISPĀRĪGĀ PRODUKTA INFORMĀCIJA

SIA "Jūrmalas Mežaparki"
Garkalnes iela 1, Jūrmala
Tālr. +371 6773 2317, www.jmp.lv

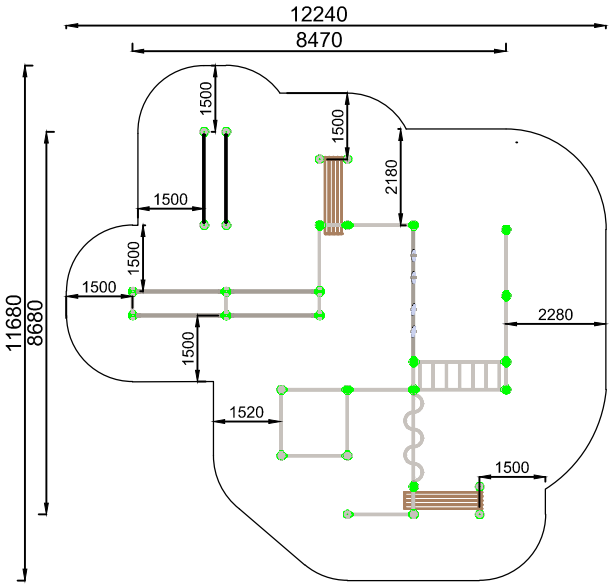

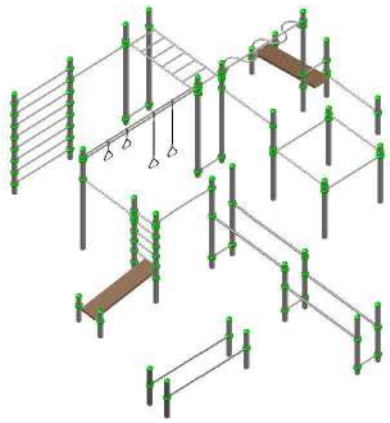

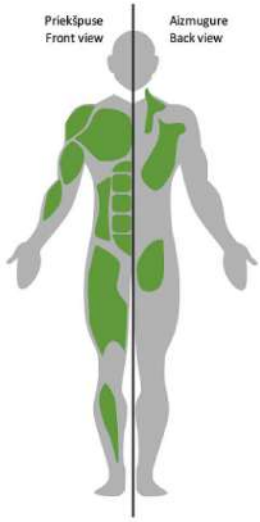

Minimālā nepieciešamā drošības zona - 103.53 m^2

Garums:	8 680 mm
Platums:	8 470 mm
Augstums:	2 700 mm
Drošības zonas garums:	11 680 mm
Drošības zonas platums:	12 240 mm
Drošības zona:	103.53 m^2

20 lietotāji

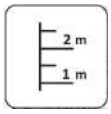

Krišanas augstums
H = 2.50 m

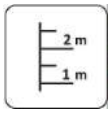

Lietotāja augums
virs 1.40 m

Metāla vingrošanas komplekss paredzēts publiskai lietošanai ārā.

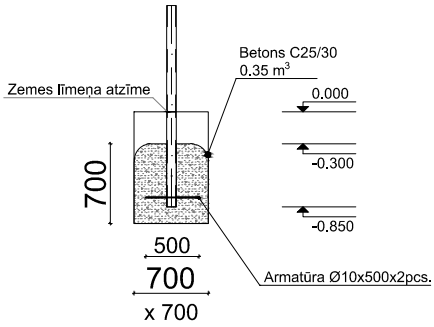

Metāla vingrošanas iekārta tiek nostiprināta, betonējot metāla pamatus, iekārtas uzstādīšanas vietā.
Vingrošanas laukumu drīkst izmantot tikai pēc divām dienām, kad betons ir pilnībā sacietējis.
Betonēšanas laikā drošības zonā nedrīkst atrasties bērni!
Drošības pārbaudes nepieciešamas veikt: reizi nedēļā vai katru dienu augsta vandālisma riska zonā, lai pārliecinātos, ka tie ir piemēroti ekspluatācijai.
Apkopes veikšana nepieciešama: reizi sezonā, t.i., vienu reizi 1 - 3 mēn. atkarībā no izmantošanas biežuma.

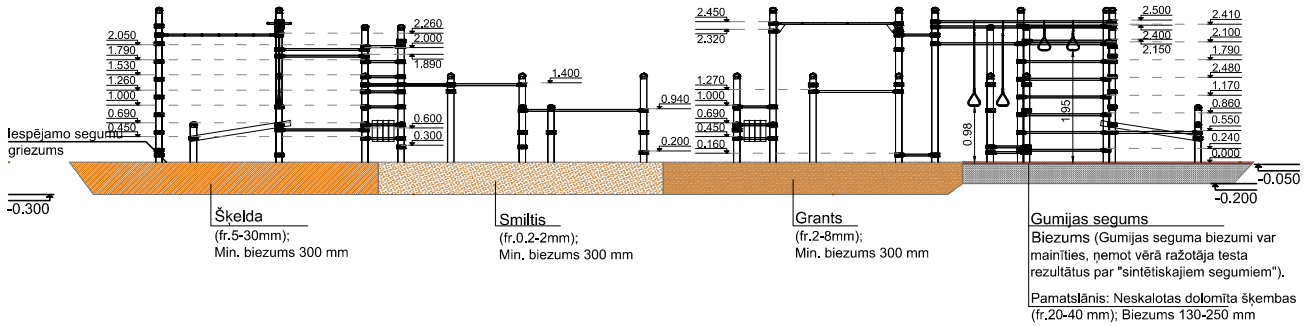

Seguma veidam un tā slāņa biezumam jābūt atbilstošam pēc EN1177 standarta prasībām, ņemot vērā iekārtas krišanas augstumu.

Iekārta atbilst LVS EN 16630:2015 standarta prasībām

Ražošana saskaņā ar: